TRYMA

Boost your productivity

Bekijk de brochure

Montagetafel

TM-50.46.1

- **Uitschuifbare montagetafel**
  Voor flexibele montage van raam- en deurkaders
- **Afmetingen werkblad**
  2.000 x 1.150 mm, uitschuifbaar tot 4.000 x 2.000 mm
- **Werkhoogte**
  Ca. 950 mm
- **Beschermd werkoppervlak**
  Standaard bekleed met gummi, optioneel met vilt, borstels of glijlijsten
- **Maximale draagkracht**
  200 kg
- **Uitrusting**
  8 opbergvakken voor gereedschap
  Optioneel met pneumatische aansluitingen

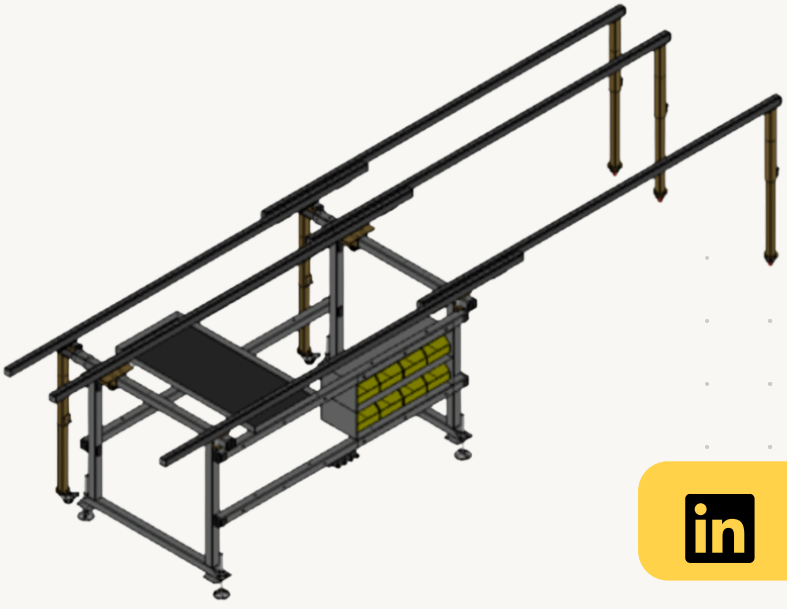

www.tryma.eu