TRYMA

Bekijk de brochure

Boost your productivity

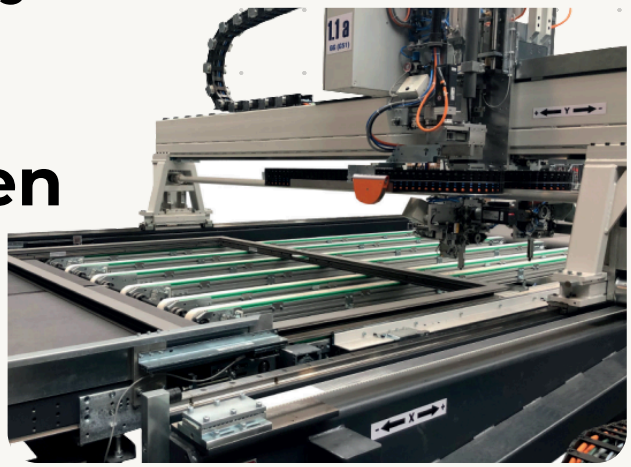

Inrolmachine dichtingen

TM-DAW

- **Omlopend inrollen**
  Voor glas- en aanslagdichtingen in ramen en deuren
- **Aan- en uitvoer**
  Automatische doorvoer van de elementen
- **Hoekbewerking**
  Karteling of V-stans in de hoeken
- **Instelbare inrolfactor**
  Voor het gestuikt inrollen van dichtingen
- **Automatisch draaien**
  Draait de vleugels automatisch naar de andere zijde
- **Automatische buffering**
  Optioneel met buffer voor afgewerkte elementen



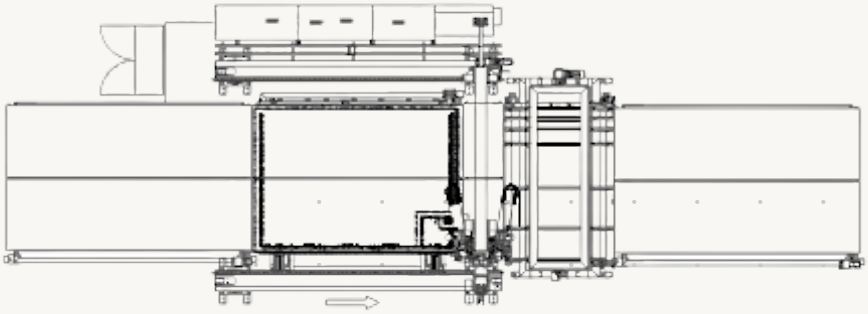

www.tryma.eu